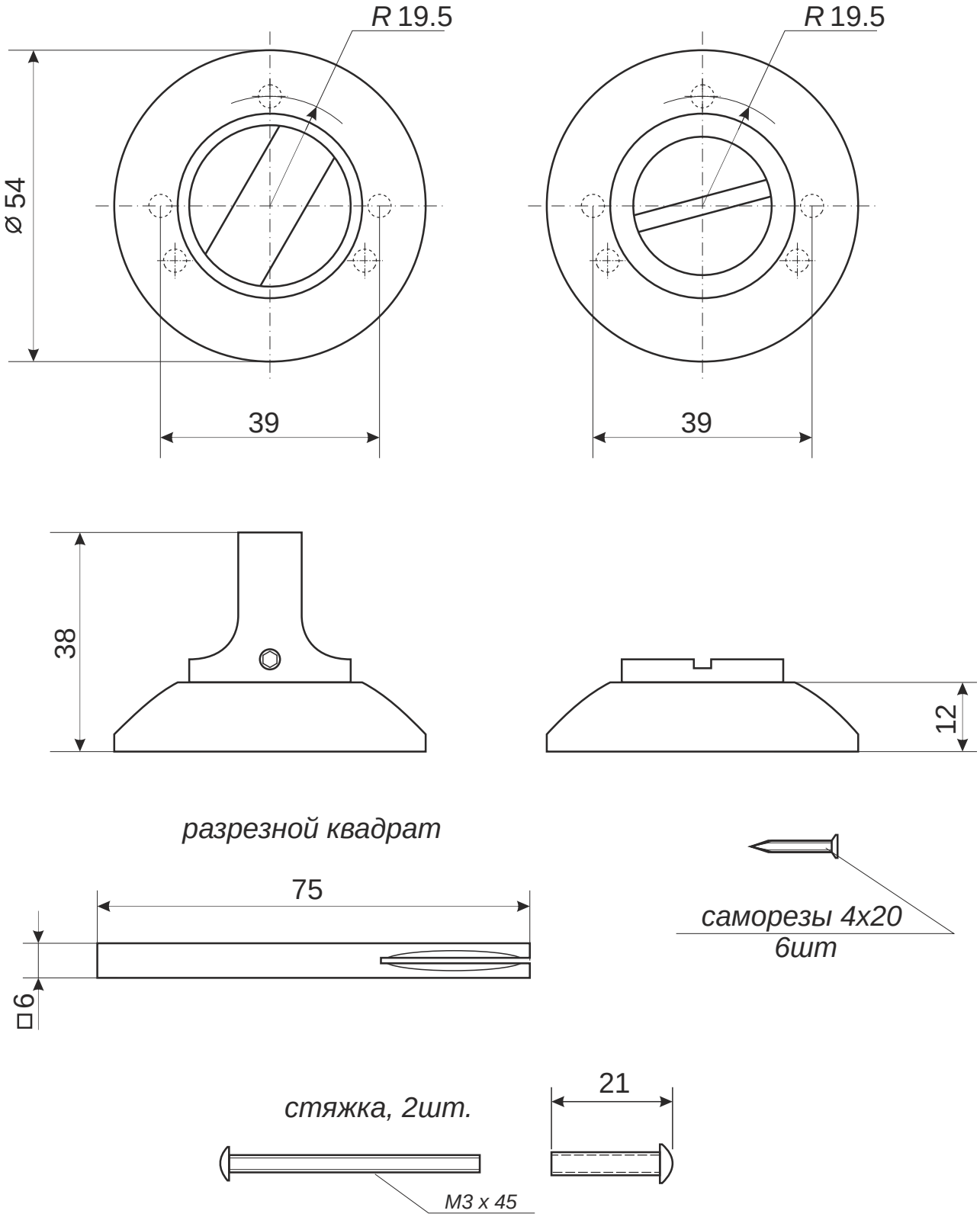

Фиксатор Apecs WC-0803	Лист 1 / Листов 1