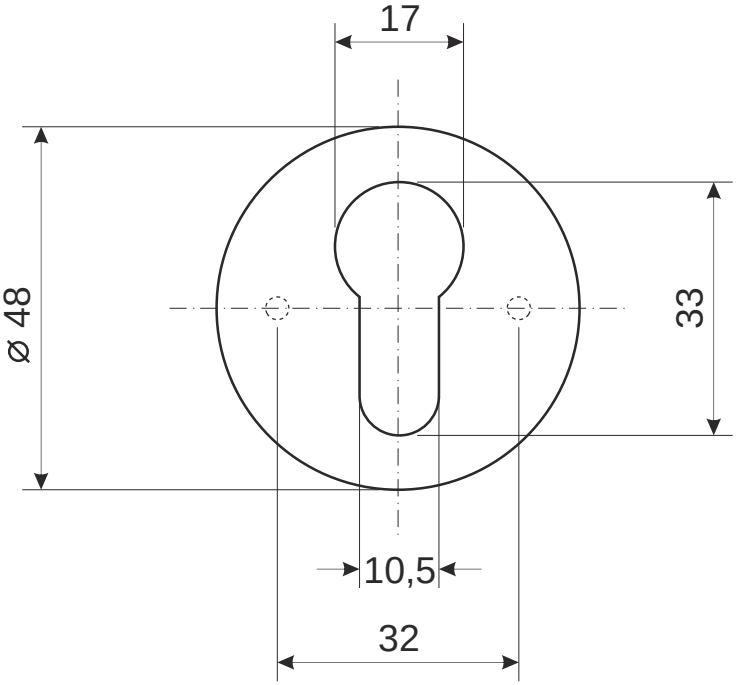

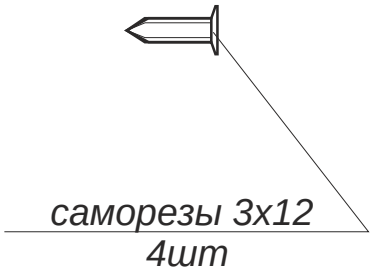

					Накладка цилиндровая Apecs DP-C-28		
						Лист 1	*Листов 1*