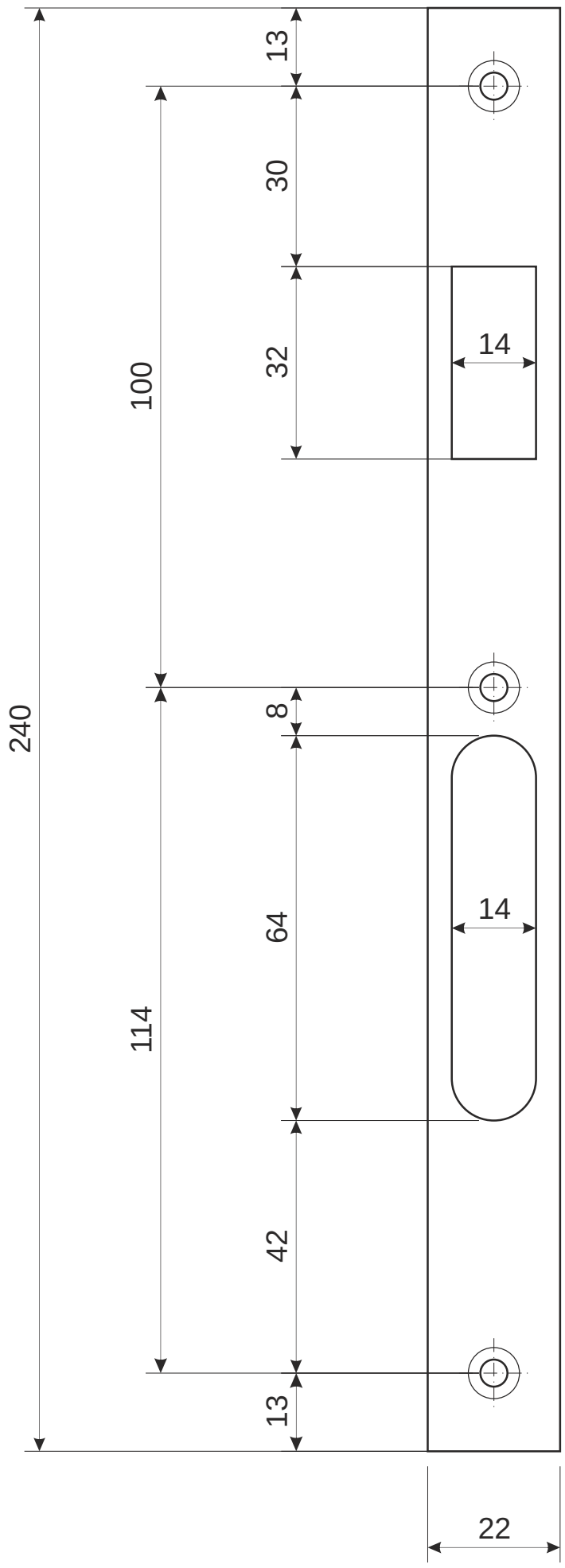

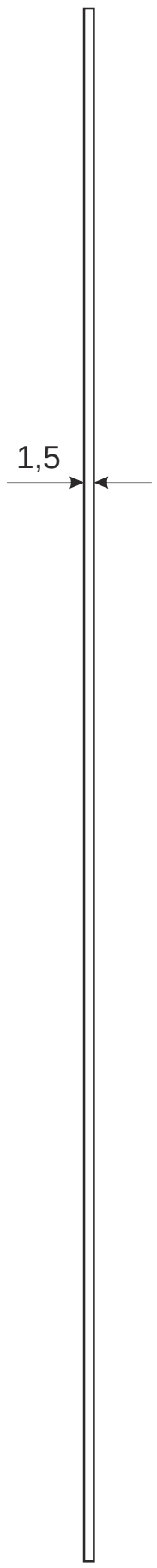

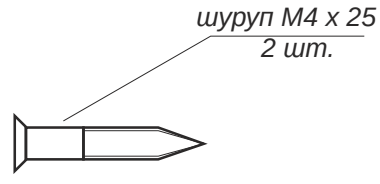

					Ответная планка Apecs BP-2800		
						Лист 1	*Листов 1*