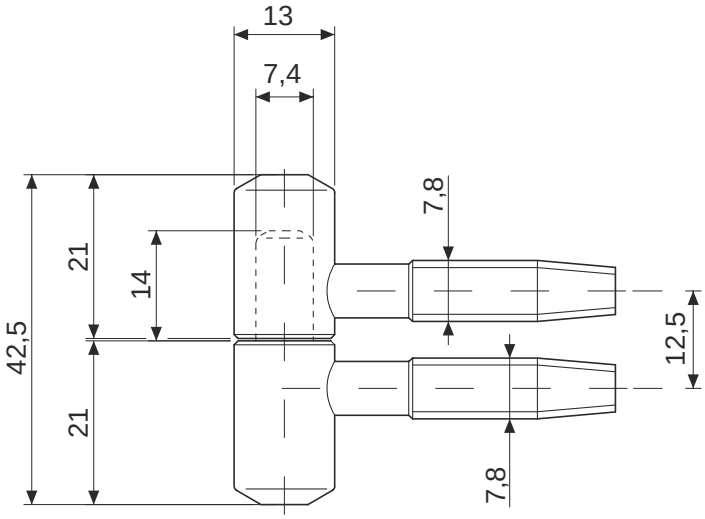

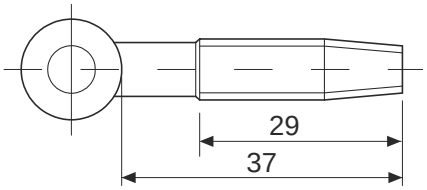

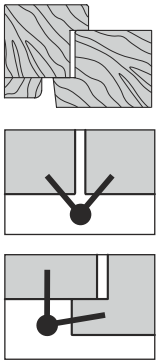

					Петля ввертная Apecs 17-13		
						Лист 1	*Листов 1*