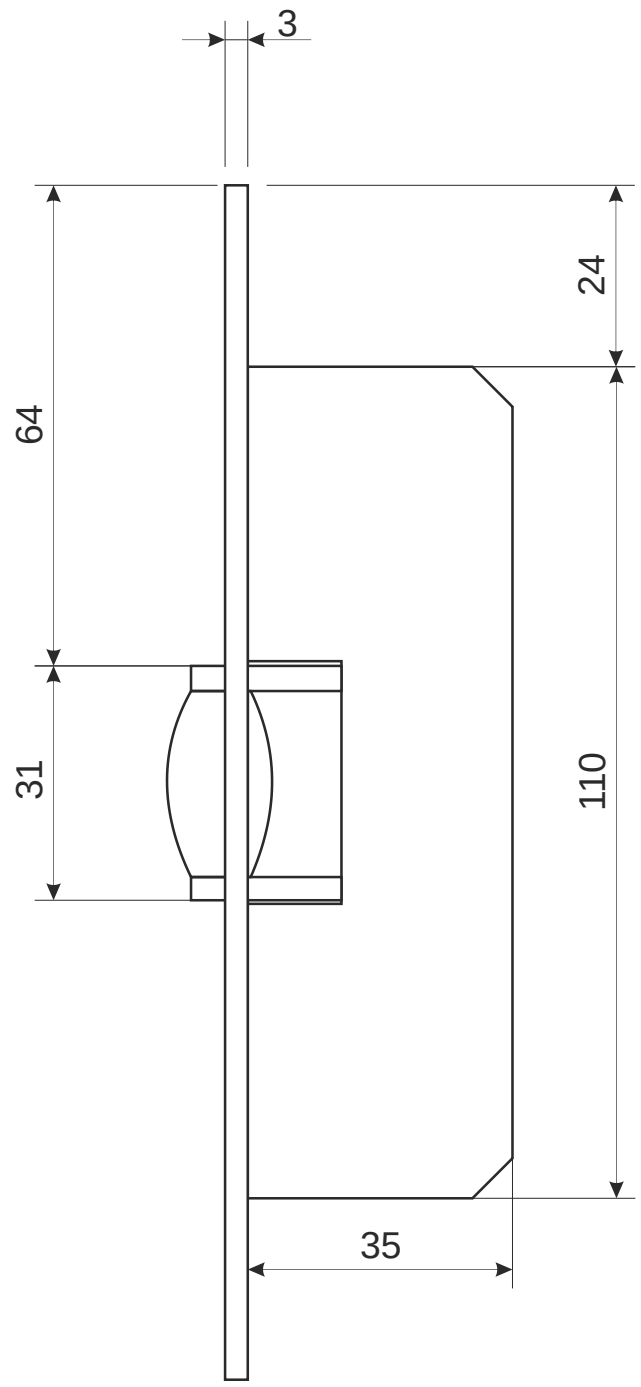

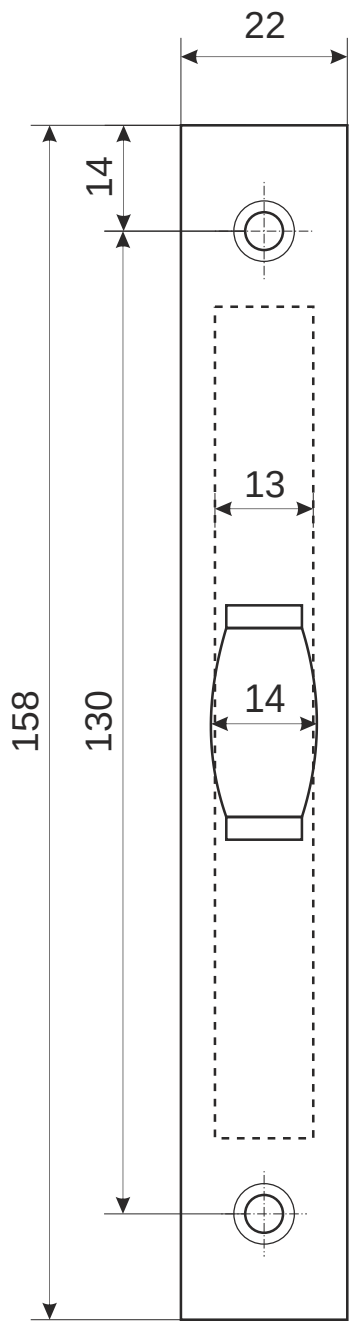

Ответная планка

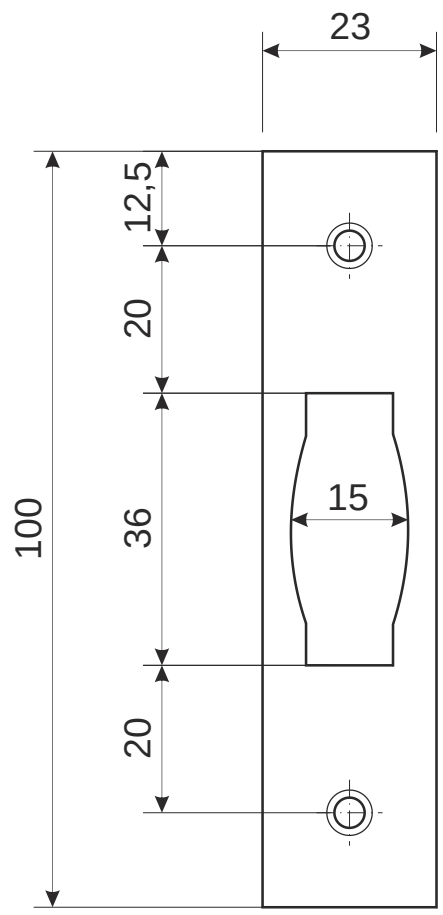

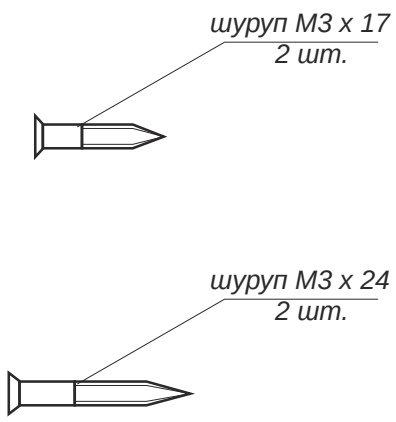

					Роликовый фиксатор Apecs R-0002		
						Лист 1	*Листов 1*