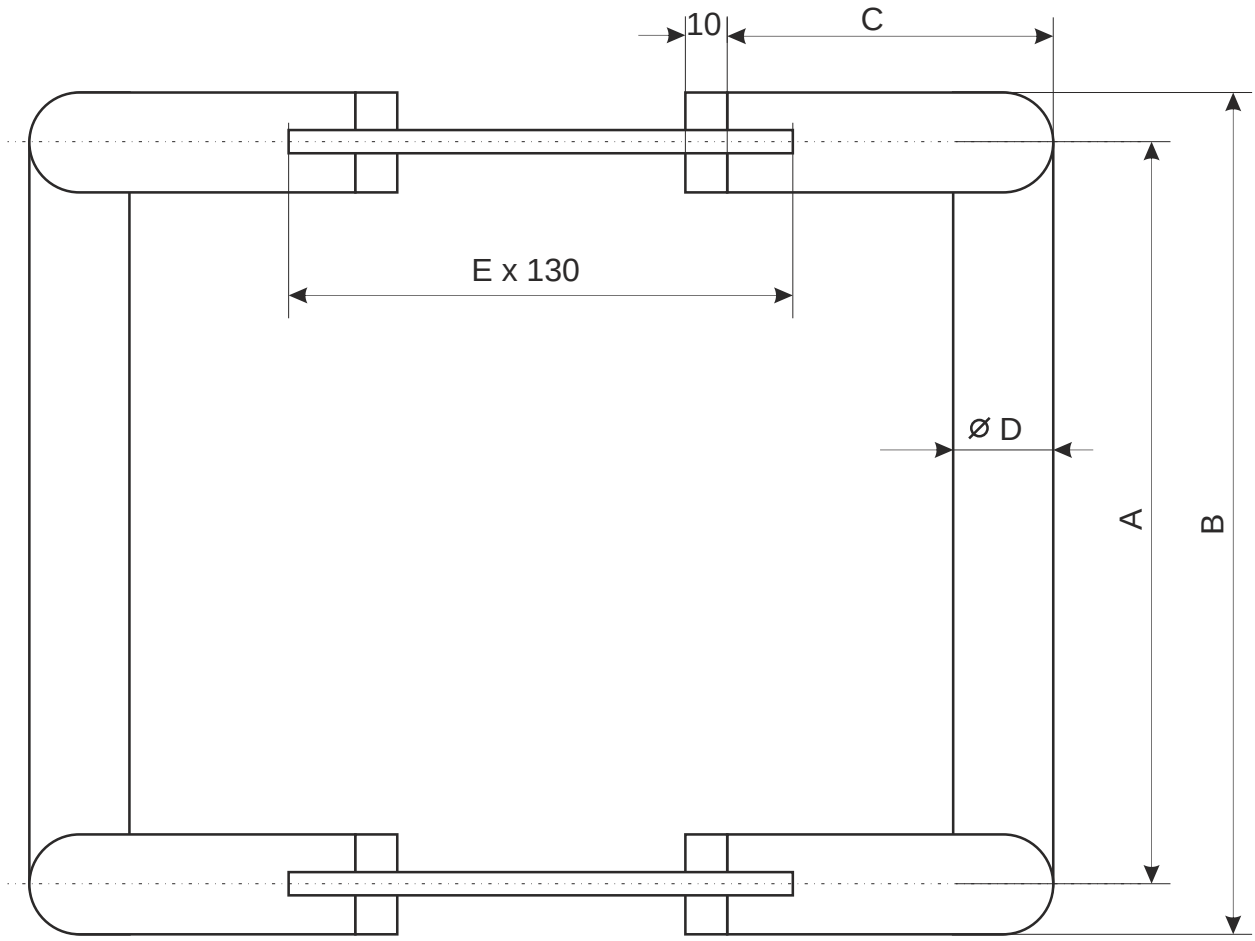

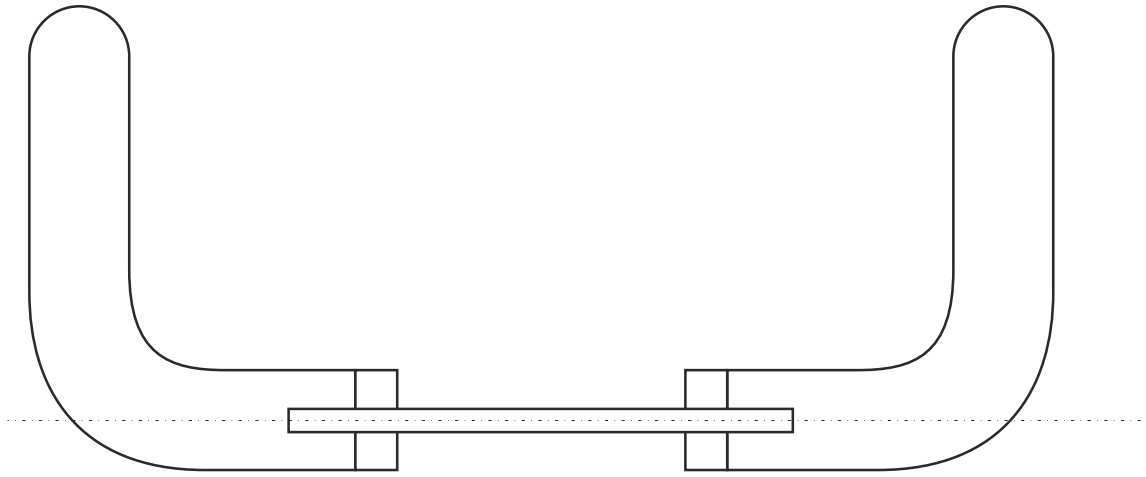

Таблица с размерами на 2 странице

					Ручка-скоба Apecs HC-1005-YY/XXX		
						Лист 1	*Листов 2*

Схема установки

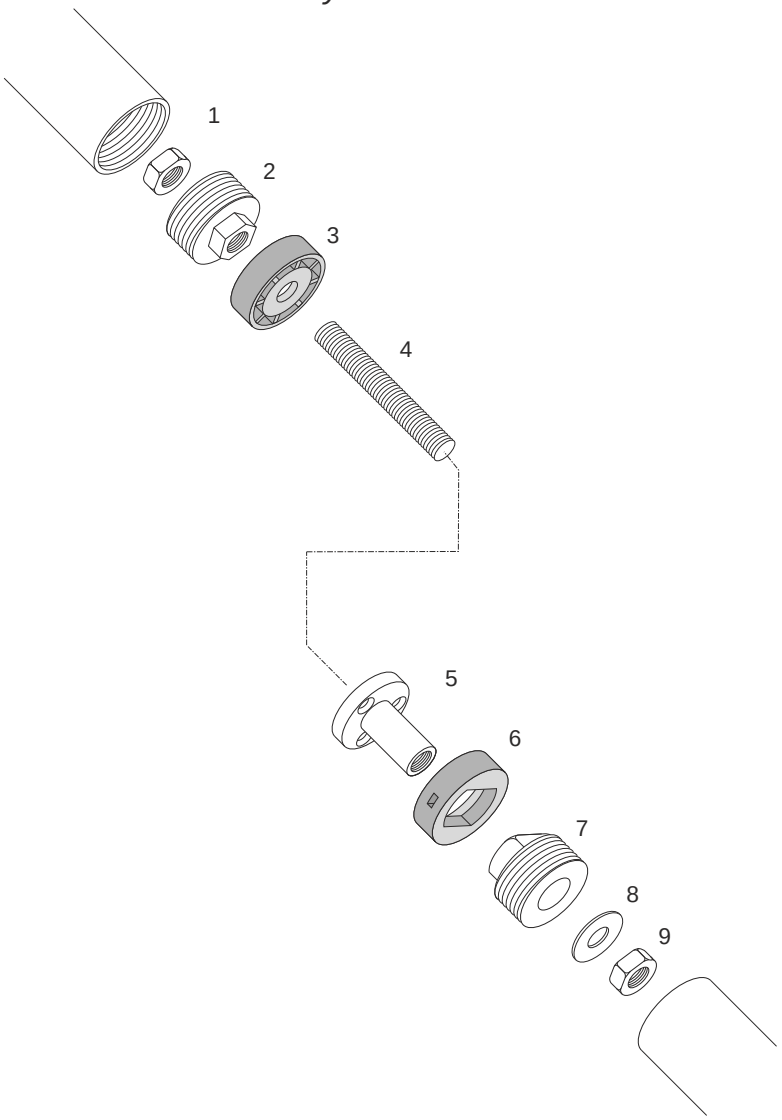

Наименование	*Размер, A*	*Размер, B*	*Размер, C*	*Размер, D*	*Размер, E*
HC-1005-25/200	200	225	80	25	M6
HC-1005-25/300	300	325	80	25	M6
HC-1005-32/250	250	282	90	32	M8
HC-1005-32/300	300	332	90	32	M8
HC-1005-32/350	350	382	90	32	M8

Ручка-скоба Apecs
HC-1005-YY/XXX

Лист 2 *Листов 2*