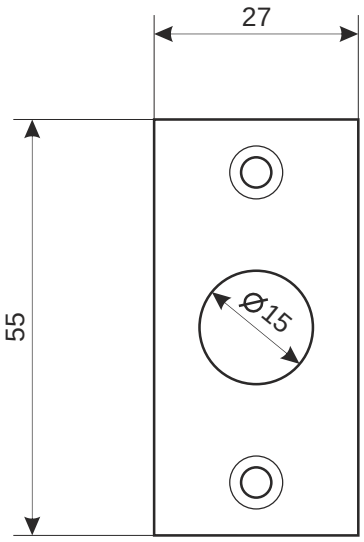

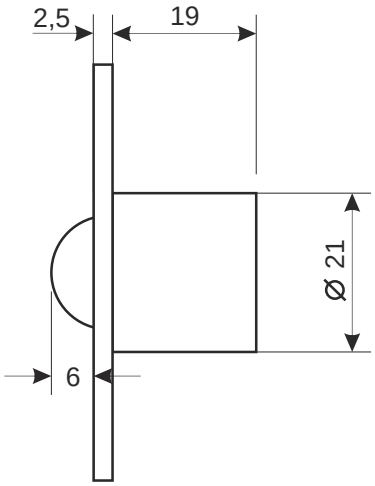

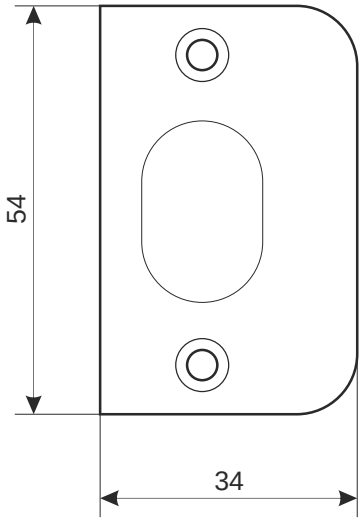

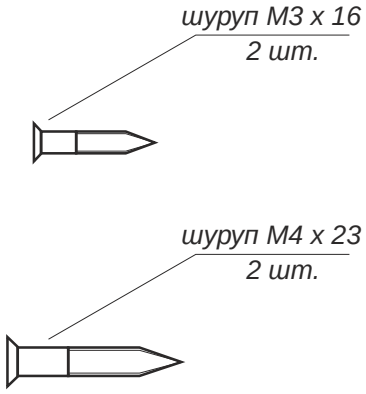

					Шариковый фиксатор Apecs R-0001		
						Лист 1	*Листов 1*