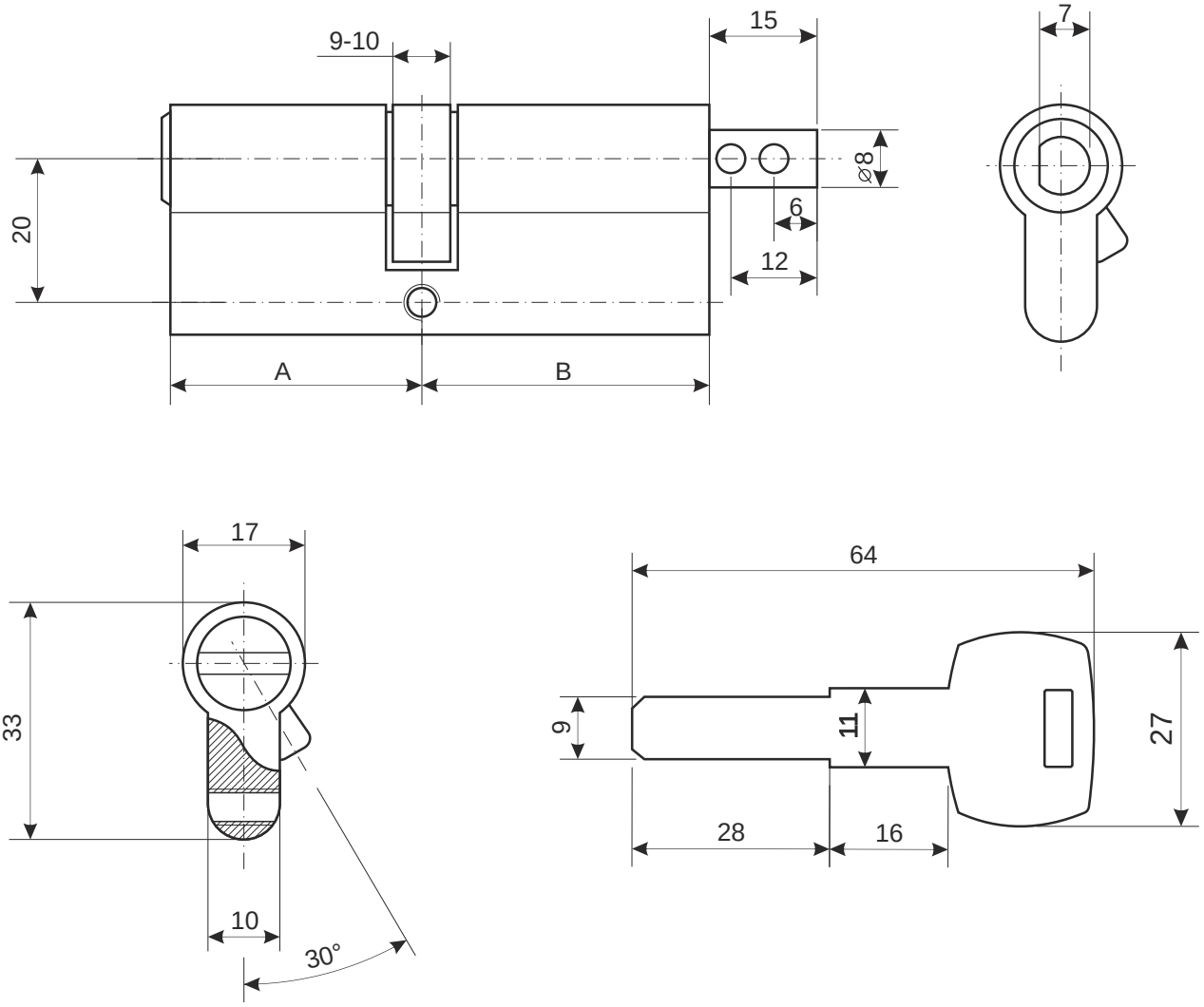

Номенклатура	Размеры (AxB)	Номенклатура	Размеры (AxB)
PN-70-S/15	35x35	PN-90(40/50S)-S/15	40x50
PN-70(30S/40)-S/15	40x30	PN-90-S/15	45x45
PN-75(35/40S)-S/15	35x40	PN-90(40S/50)-S/15	50x40
PN-80(35/45S)-S/15	35x45	PN-90(35S/55)-S/15	55x35
PN-80-S/15	40x40	PN-100(45/55S)-S/15	45x55
PN-80(35S/45)-S/15	45x35	PN-100-S/15	50x50

Цилиндровый механизм
Apecs PN-S/15

Лист 1 *Листов 1*