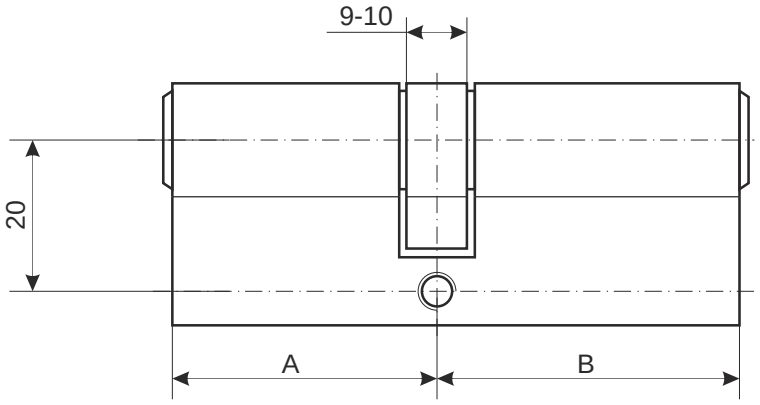

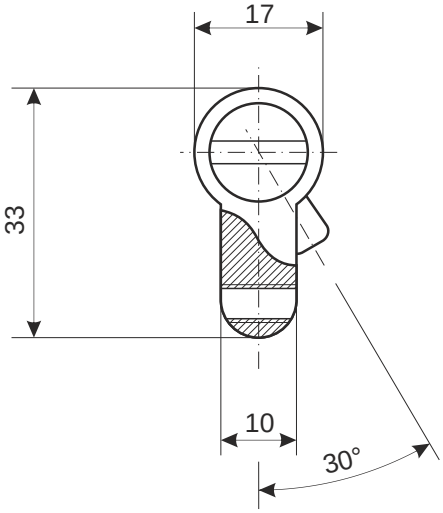

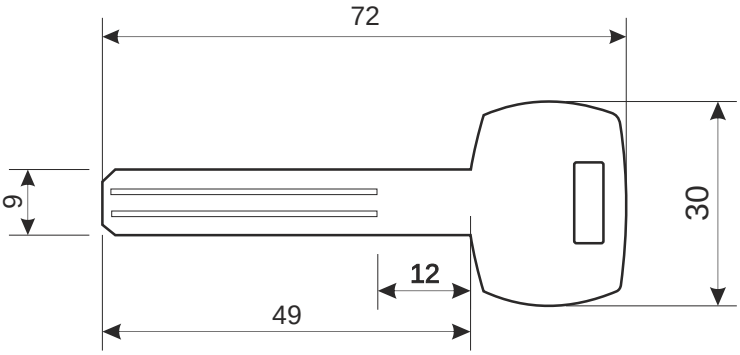

Цилиндровый механизм Apecs Premier XR			
Номенклатура	Размеры (AxB)	Номенклатура	Размеры (AxB)
XR-60	30x30	XR-90	45x45
XR-70	35x35	XR-100(45/55)	45x55
XR-80(35/45)	35x45	XR-100	50x50
XR-80	40x40	XR-110(50/60)	50x60
XR-90(40/50)	40x50	XR-110	55x55

Цилиндровый механизм Apecs Premier XR

Лист 1 *Листов 1*