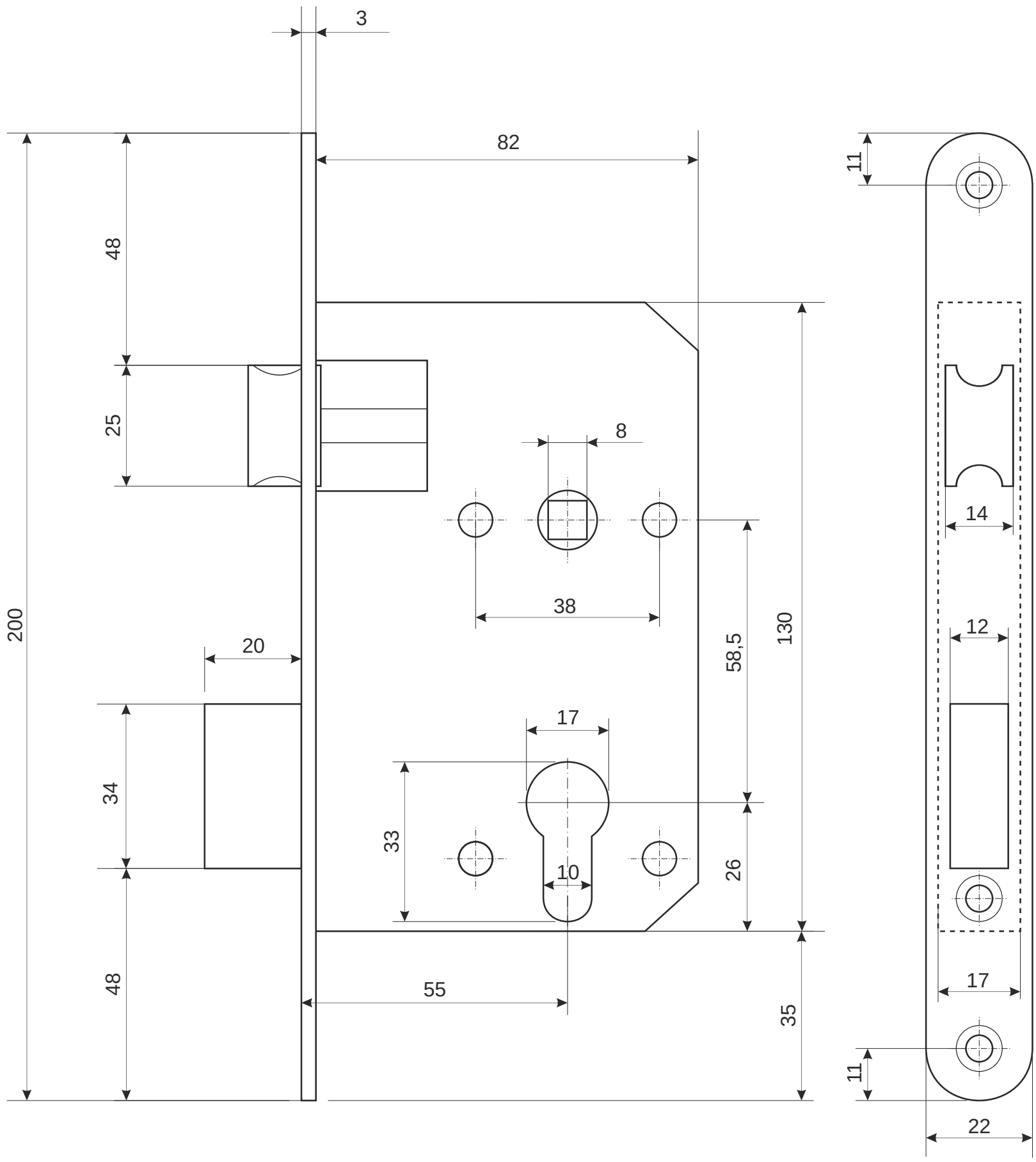

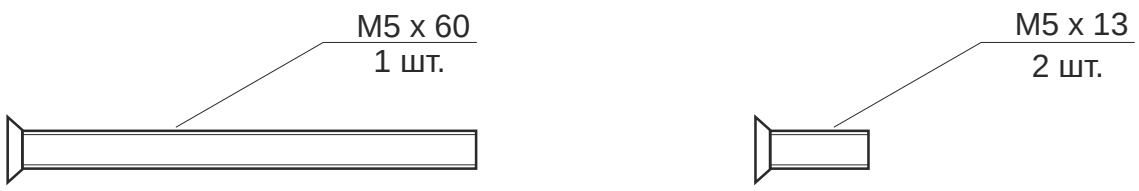

					Замок врезной Apecs 14XX		
						Лист 1	*Листов 2*

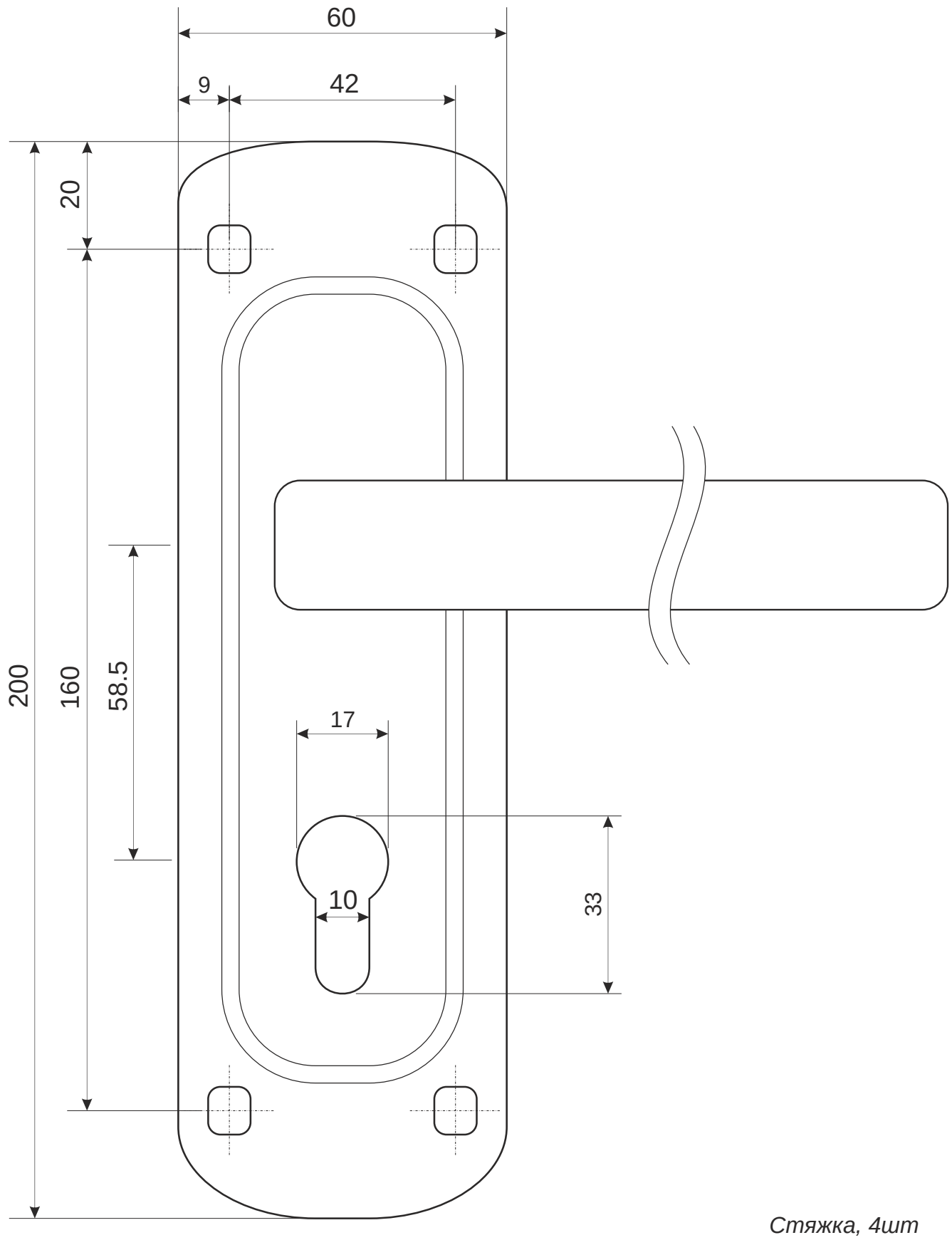

Стяжка, 4шт

разрезной квадрат 8х8

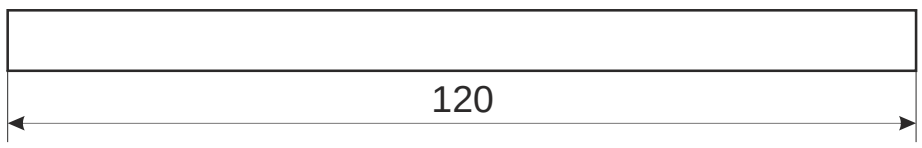

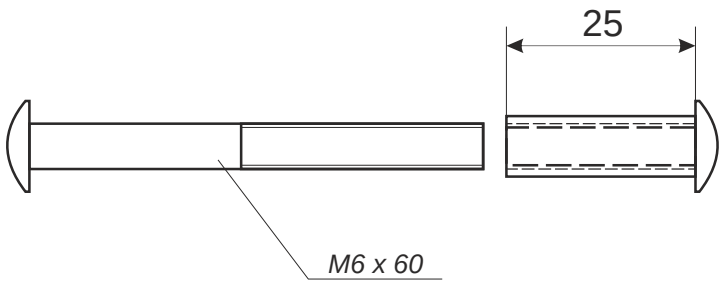

					Замок врезной Apecs 14XX		
						Лист 2	*Листов 2*